2022-10-12

Bildkälla: Eniro 2022-10-12

Tekniskt PM, Gata och VA

för Vägga 1:7, Sotenäs kommun

Handläggare: Lars Björk

ALP Markteknik AB

1.1 Uppdrag

En privat fastighetsägare upprättar en detaljplan för fastigheten Vägga 1:7 Planförslaget avser exploatering för ett tiotal bostäder och ALP Markteknik AB har uppdraget att förprojektera Gata och VA-anläggningar samt utföra dagvattenutredning för planområdet.

1.2 Förutsättningar

Befintlig väg löper genom området och fungerar som tillfart för de fastigheter och den småbåtshamn som ligger i och i anslutning till planområdet.
Den befintliga vägen ansluter mot allmän väg 872 i väster alldeles norr om kyrkogården.

Befintliga fastigheter ingår i en enskild va-anläggning med anslutning till det kommunala va-nätet strax utanför planområdet. Planområdet får anslutas mot det kommunala ledningsnätet för vatten och avlopp men ska inte ingå i det kommunala verksamhetsområdet för vatten och avlopp.

Dagvatten fördröjs innan anslutning till befintliga diken som avleds mot havet, enligt upprättad dagvattenutredning

2.1 Förprojektering Gata

2.1.1 Lokalgatan anslutning mot Trafikverkets väg

Lokalgatan ansluter idag mot väg 872 med ett kort vilplan (ca 5m) och en stor lutning på ca 14%. Trafikverket har i ett förhandsbesked uttalat ett krav på längre vilplan, bredare väganslutning och bättre anslutningsradier.

I förprojekteringen har därför infartsvägen flyttats något norrut, vägen är breddad till 5,0 m på en sträcka av ca 55 m, vilket medför att bilar kan mötas i korsningen och hela vägen nerför backen tills den planar ut inne i området.
Vilplanet har ökats till 10 m samt radierna är nu 8 m i anslutning till väg 872.
Lutningen efter vilplanet är nu 10% istället för 14%.
Detta medför ett större intrång och vägslänt på kommunens fastighet Vägga 1:34.
Fastigheten Vägga 1:33 påverkas också genom att en ny infartsväg anläggs och ansluts till lokalgatan ca 10 m längre österut, detta på grund av den höjda vägprofilen, att behålla infarten i sitt nuvarande läge skulle innebära en alltför brant anslutning.
Utmed infartsvägens norra sida samt en sträcka utmed väg 872 mot 1:34 ovanför vägslänten föreslås också att ett vägräcke anläggs.

För att säkra stabiliteten av den nya infartsvägen föreslås att spont installeras längs med infartens norra sida. Sponten avslutas utanför befintligt vägområde för väg 872.

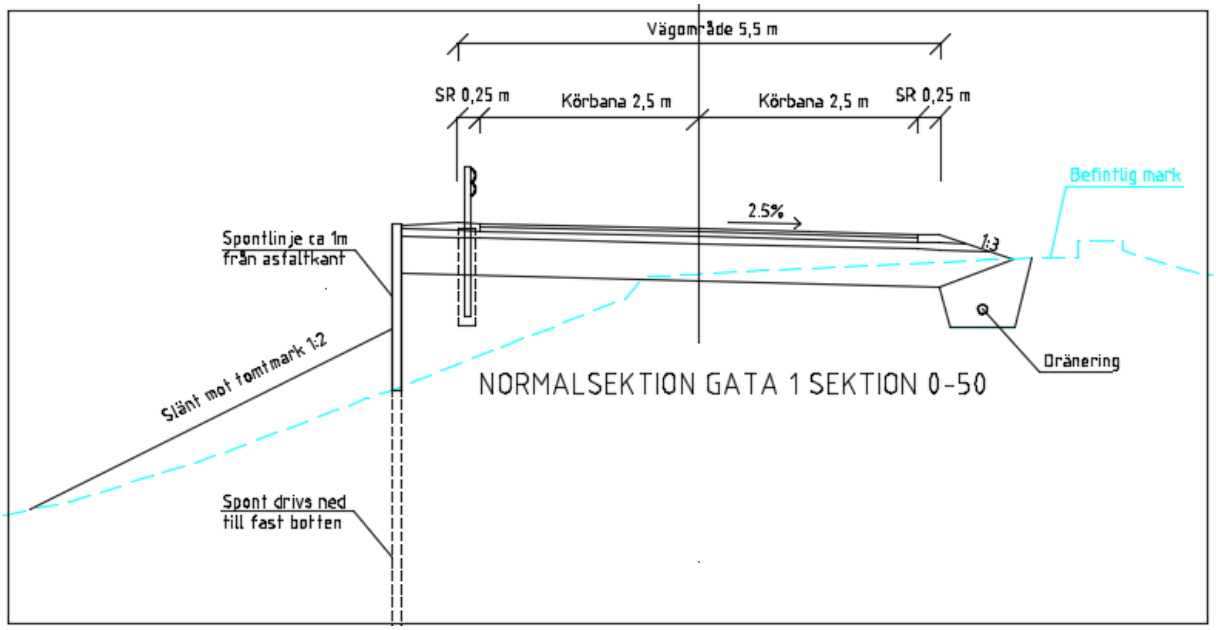

Bild 1: Typsektion Lokalgatan vid anslutning väg 872

2.1.2 Lokalgatan sträckan in till planområdet

På den låglänta delen utmed fastigheterna 1:10 och 1:24 (sektion 60-135, se gatuplan) föreslås inga åtgärder på infartsvägen utan den fungerar i befintligt skick.

För vägsträckan uppför backen (sektion 135-220, se gatuplan) alldeles söder om fastigheten 4:14, här lutar befintlig grusväg som mest ca 13 %. Vägens profil föreslås att justeras så att max lutning 10 % uppnås. Vägens bredd 3,5 m bibehålls på en sträcka av ca 70 m men kompletteras med mötesplats vid backens fot, vid backens krön finns plats att mötas vid befintliga in- och utfarter.

I detaljplanen föreslås att ett utökat vägområde för vägen redovisas på norra sidan av befintlig väg som möjliggör framtida breddning (enligt Typsektion lokalgatan i planområdet, bild 2).

2.1.3 Lokalgatan i planområdet

När infartsvägen ansluter in mot planområdet breddas den upp till 5m och ges ett ensidigt tvärfall mot innerkurvan där ett makadamdike anläggs för avvattning och fördröjning av dagvatten.
Längst in i planområdet anläggs en vändplan med radie 9m samt med plats för svepyta på ytterligare 1,5m.

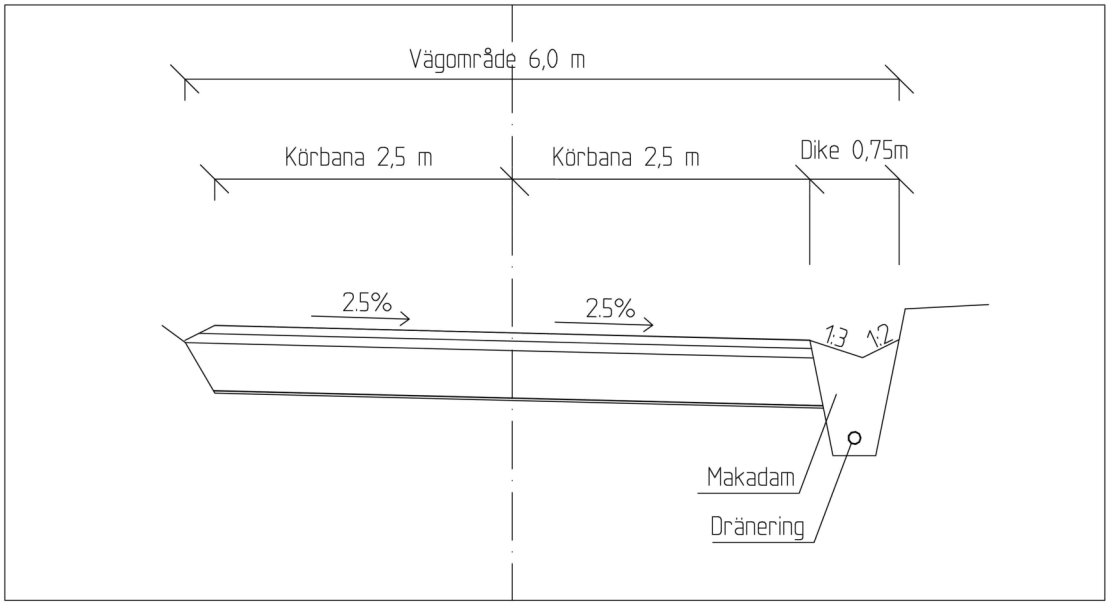

Bild 2: Typsektion Lokalgatan i planområdet

2.2 Förprojektering VA

2.2.1 Anslutningar

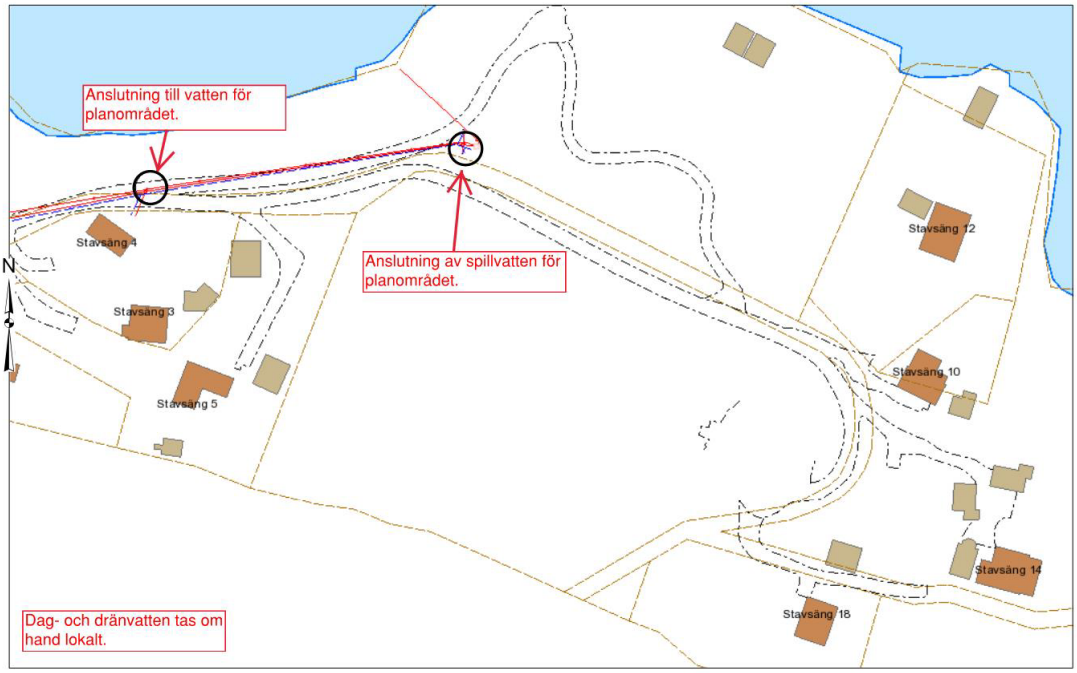

Bild 3: Anslutningspunkter

Anslutning av vatten- och avlopp sker enligt ovanstående bild. Befintliga fastigheter Stavsäng 10,12,14 och 18 är anslutna till kommunens VA-anläggning med förbindelsepunkt vid den avloppspumpstation som ligger vid anslutningspunkten för spillvatten enligt bild 3 ovan.

Vatten dimension 63 anläggs från förbindelsepunkten för vatten och fram till förbindelsepunkten för spillvatten där den kopplas ihop med den befintliga vattenanslutningen dim 63 som är nyanlagd för ovan nämnda fastigheter.

Spillvatten för hus 1-5 ansluts med självfallsledning mot den befintliga tillsynsbrunnen som ligger på tomt 1. Brunnen är förberedd för tillkommande tomter och ansluter med en självfallsledningen dim 160 mm som är nyanlagd med en ledningssträcka genom tomt 1 och nedför backen mot avloppspumpstationen.

För tomt 4 kan möjligen VA-servisen anslutas norrut istället via bergborrning, vilket skulle medföra att ett souterränghus kan anslutas utan behov av spillvattenpumpstation.

Dimensionerande flöde för spillvatten understiger 5 l/s vilket medför att en mycket klen (110 mm) spillvattenledning räcker till. För att underlätta framtida underhåll och inspektion bör dock en huvudledning i dimension 160 mm väljas för de tillkommande tomterna.

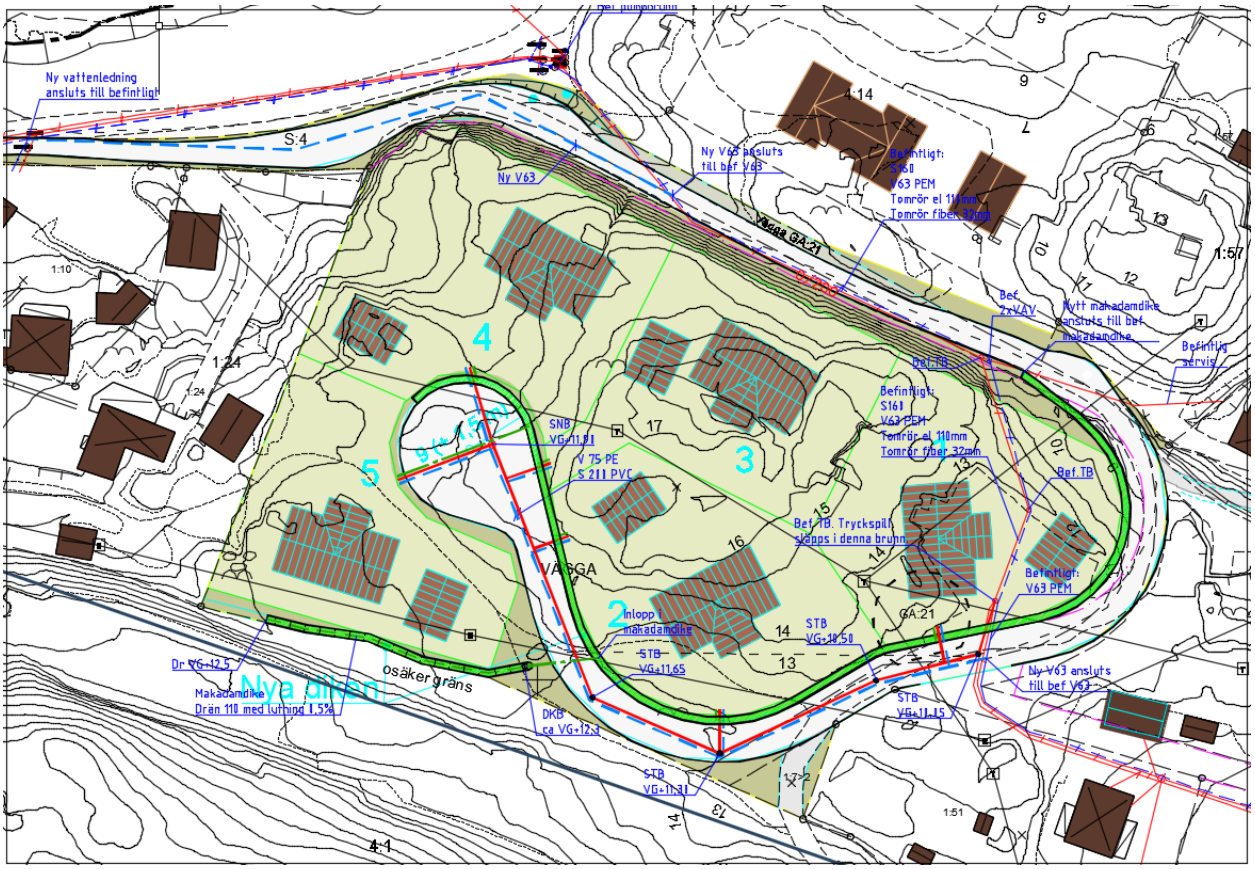

Bild 4: Föreslagna VA-sträckningar inom planområdet

För att säkerställa god kvalitet vid utbyggnad av området bör Västvattens materialspec och standard avseende ledningsmaterial och brunnstyper följas.

3.0 Bilagor

3.1 Gatuplan
3.2 Gatuprofil
3.3 Typsektioner Gata
3.4 VA-plan

Lars Björk
ALP Markteknik AB

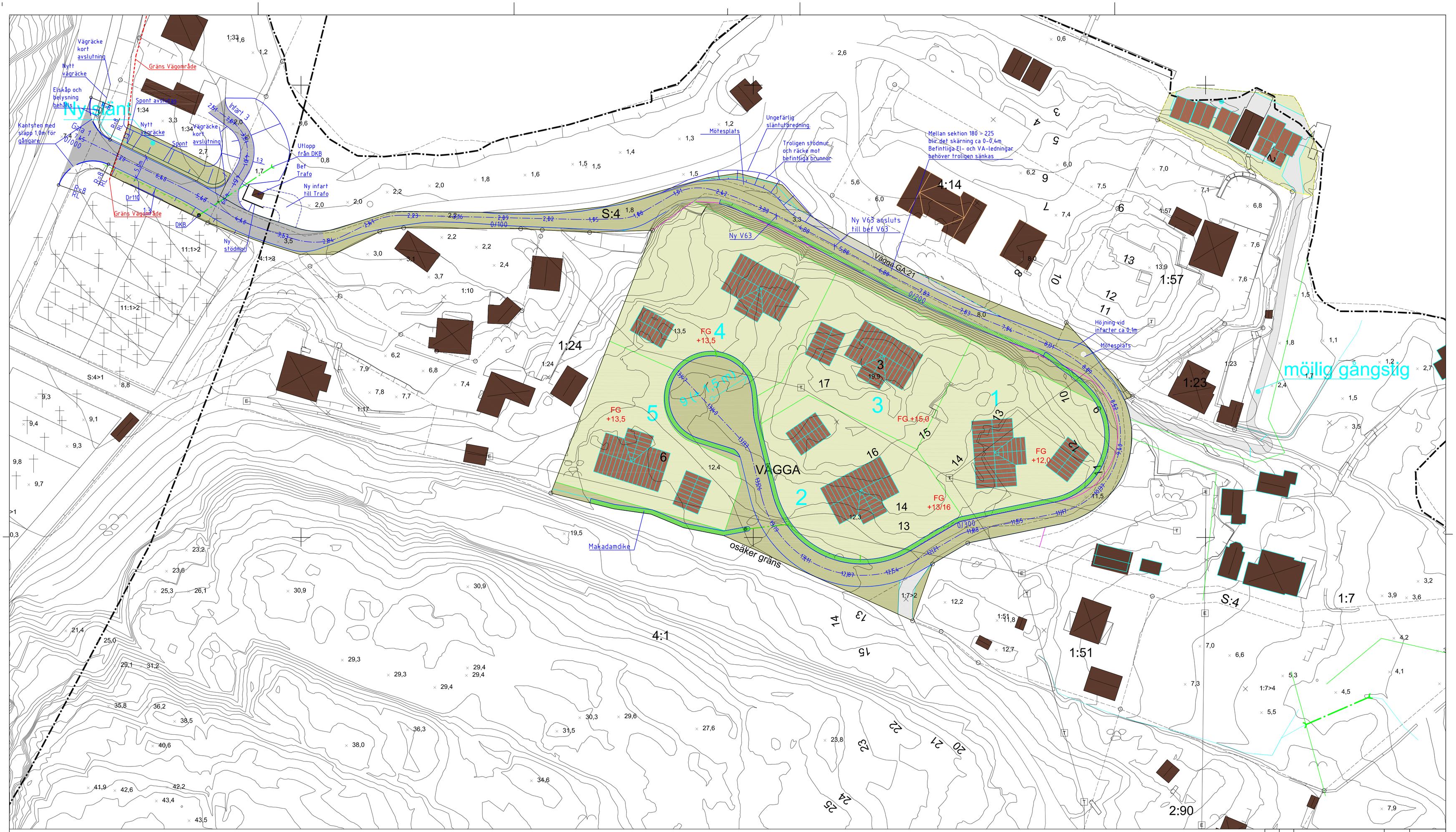

Ny gata

51|30 Föreslagen höjd

Nytt makadamdike

Koordinatsystem SWEREF 99 12 00

Höjdsystem RH2000

0 5 10 20 30 40 50 m

Rev.	Antal	Revideringen avser	Signatur	Datum

FÖRPROJEKTERING

ALP Markteknik AB

Adress Nossebro: Box 8 - 465 21 Nossebro - Tel 0512-51030
Adress Götene: Box 30 - 533 21 Götene - Tel 0511-50590

Konstruerad av	Granskad av
JS	--
Datum	Projektansvarig
2022-10-12	Lars Björk

SOTENÄS KOMMUN

Stavsäng Kungshamn

Gatuplan höjdsättning

Skala	Projektnummer	Ritningsnummer	Rev.
1:500 (i A1)	18-108	M-16-1-01	

Gata 1

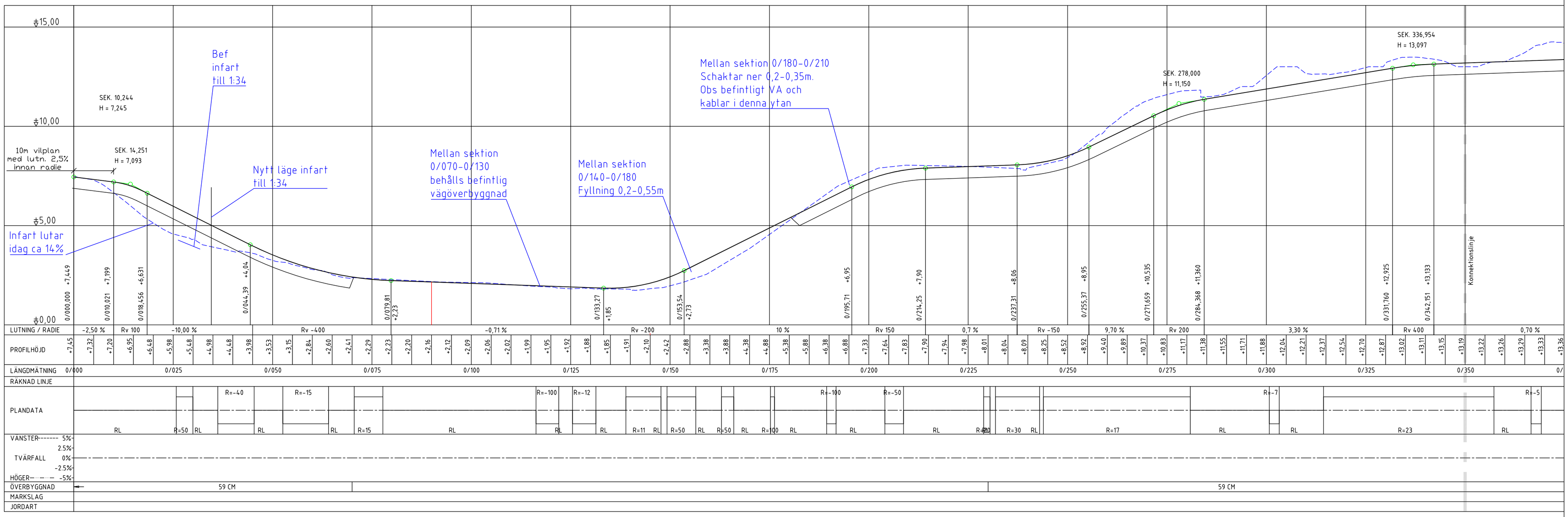

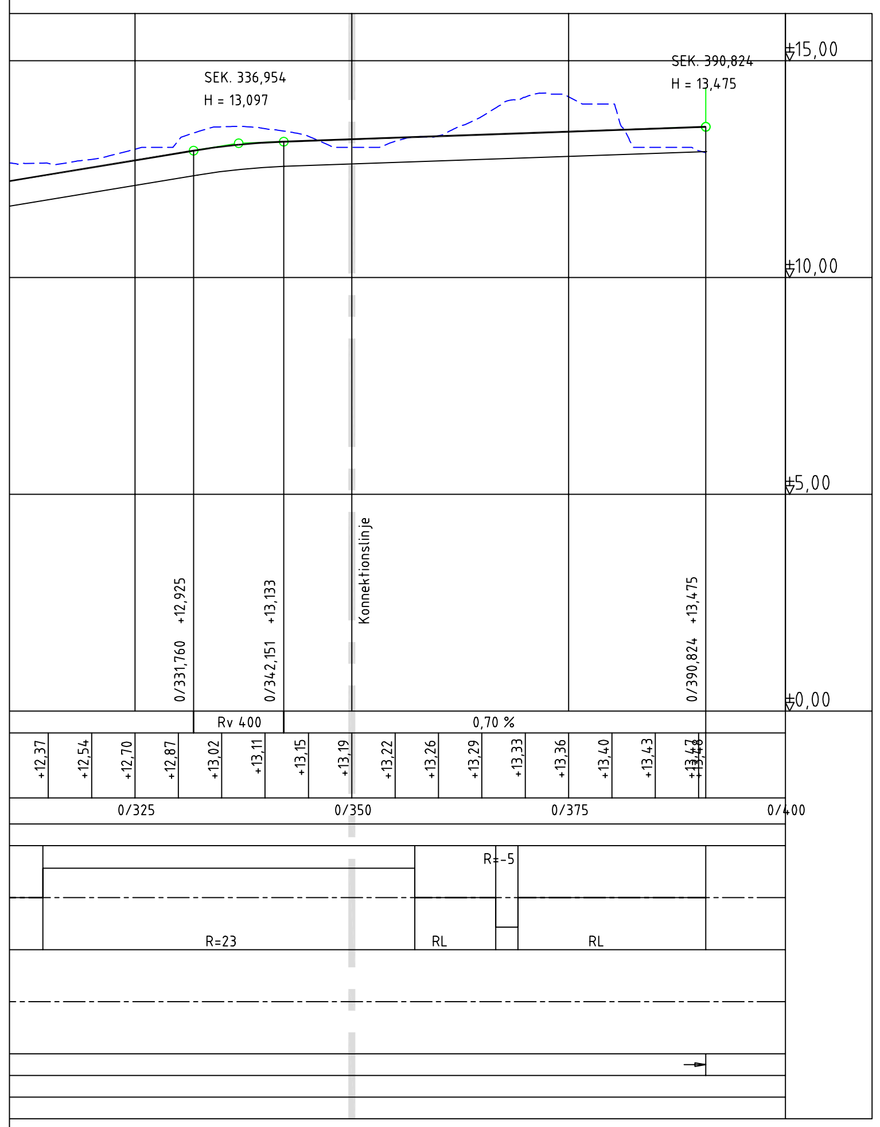

Infart till 1:33 och 1:34

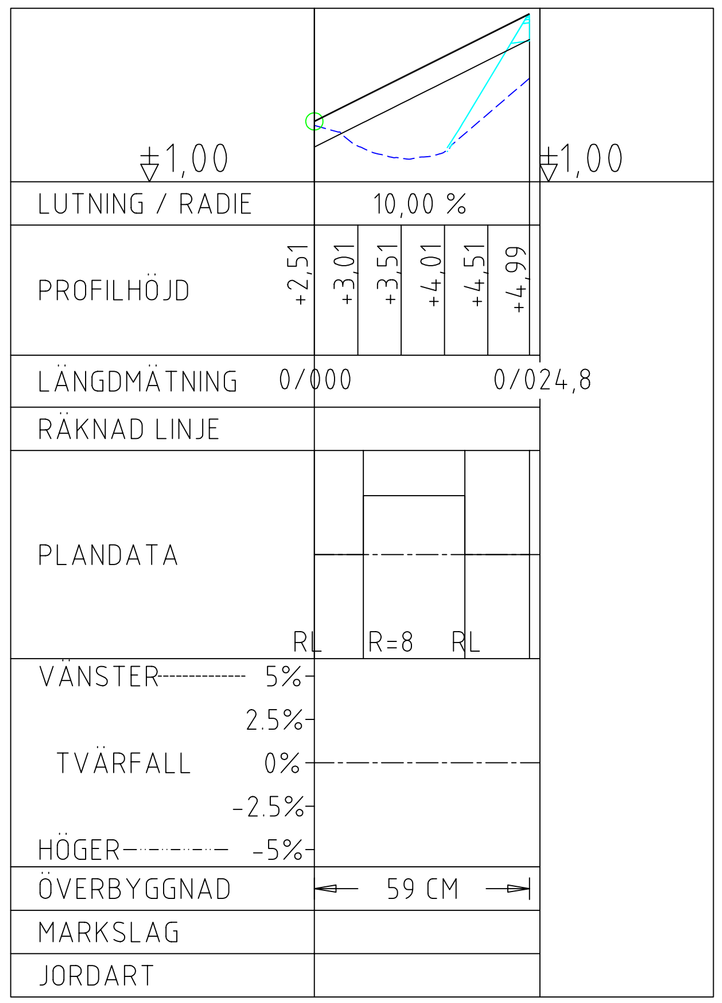

FÖRKLARINGAR

- BEF. MARKNIVÅ
- NY GATA
- NY TERRASSBOTTEN

Rev.	Antal	Revideringen avser	Signatur	Datum

FÖRPROJEKTERING

ALP Markteknik AB

Adress Nossebro: Box 8 - 465 21 Nossebro - Tel 0512-51030
Adress Götene: Box 30 - 533 21 Götene - Tel 0511-50590

Konstruerad av	Granskad av
JS	--
Datum	Projektansvarig
2022-10-12	Lars Björk

SOTENÄS KOMMUN

Stavsäng Kungshamn

Förprojektering VA och Gata

Gatuprofiler Gata 1 0/000-0/395, Gata 2 infart till 1:33 och 1:34

Skala	Projektnummer	Ritningsnummer	Rev.
1:500 (i A1)	18-108	M-16-2-01	

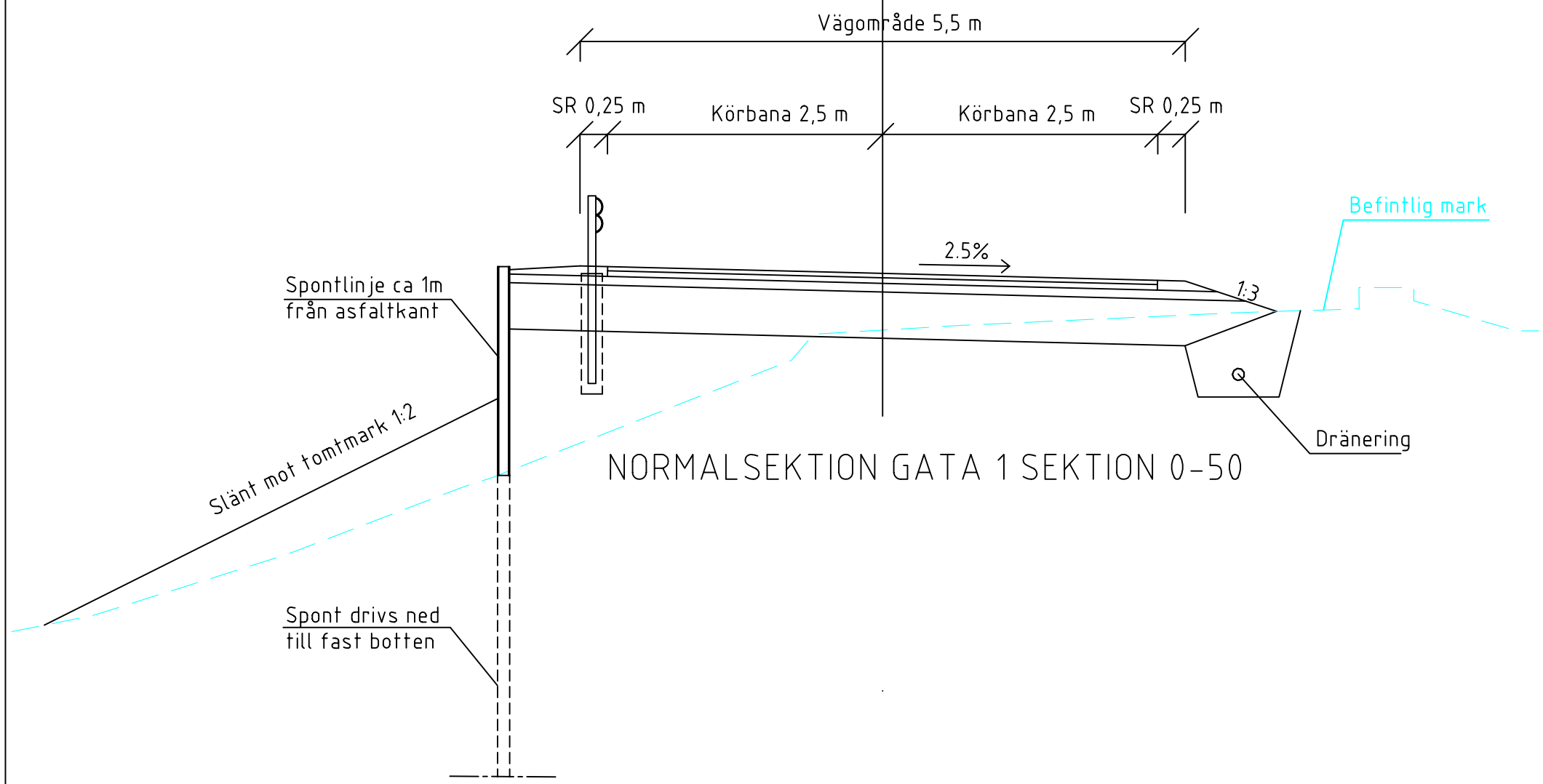

NORMALSEKTION GATA 1 SEKTION 0-50

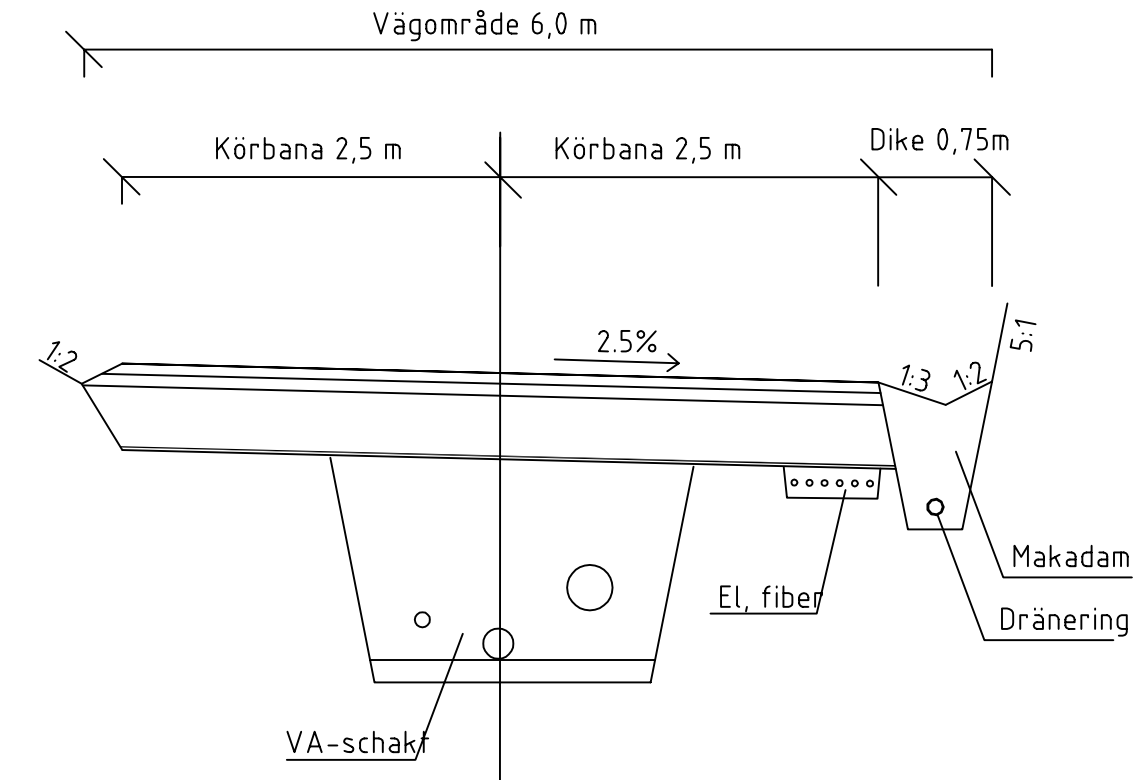

NORMALSEKTION GATA 1 0/240-0/390

Rev.	Antal	Revideringen avser	Signatur	Datum

FÖRPROJEKTERING

ALP Markteknik AB

Adress Nossebro: Box 8 - 465 21 Nossebro - Tel 0512-51030 - Fax 0512-51031
Adress Götene: Box 30 - 533 21 Götene - Tel 0511-50590 - Fax 0511-50590

Konstruerad av	Handlägges av
JS	Lars Björk
Datum	**Projektansvarig**
2022-10-12	Lars Björk

SOTENÄS KOMMUN

Stavsäng Kungshamn
Förprojektering VA och Gata

Typsektioner Gata 1 0-50m

Skala	Projektnummer	Ritningsnummer	Rev.
1:50	18-099	M-16-6-01	

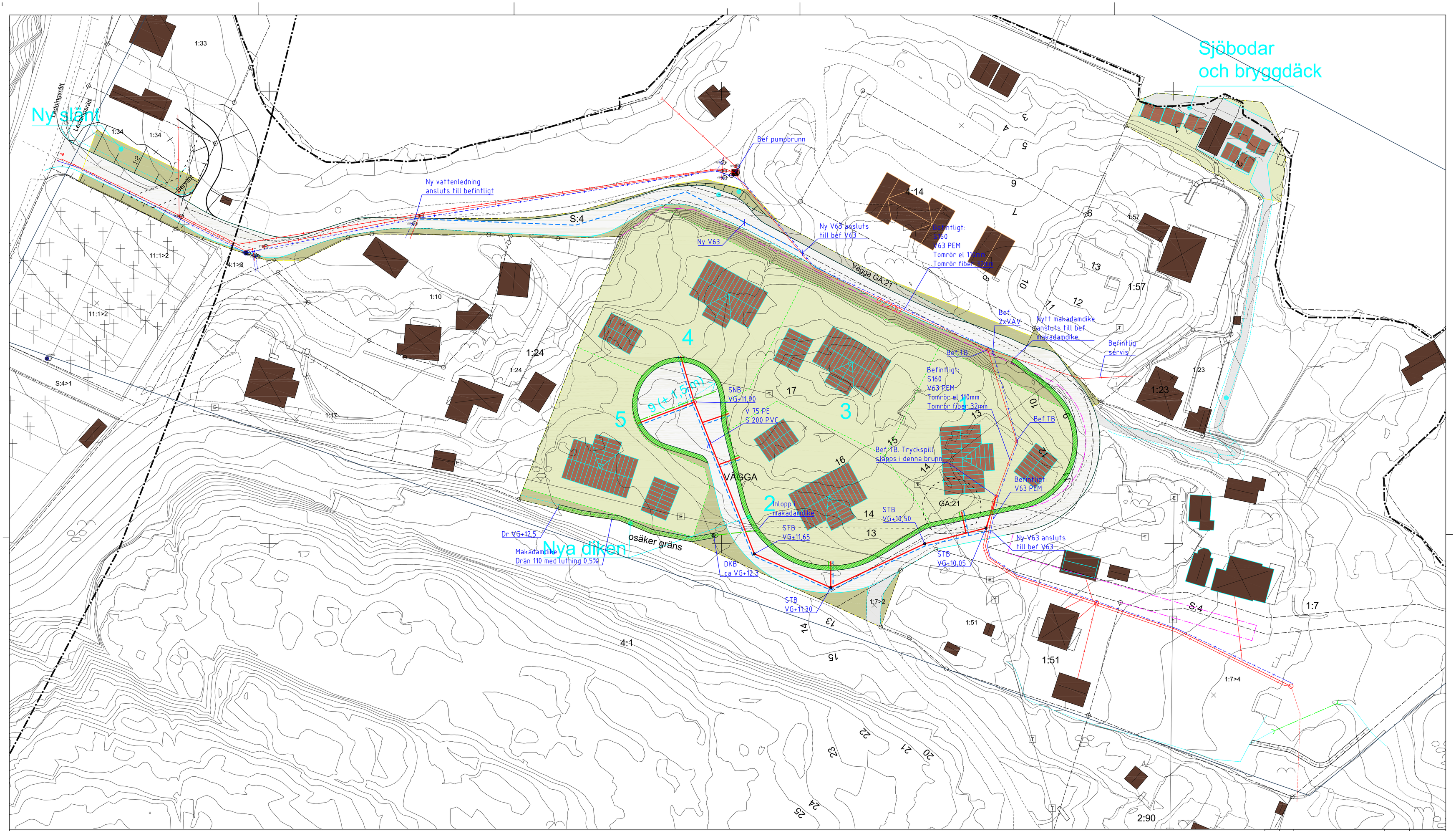

F?RKLARINGAR

- Ny Dagvattenledning
- Ny Spillvattenledning
- Ny Vattenledning
- Bef Spillvattenledning
- Bef Spillvatten tryckledning
- STB spillvatten tillsynsbrunn
- SNB spillvatten nedstigningsbrunn
- Nytt makadamdike

Koordinatsystem SWEREF 99 12 00
H?jdsystem RH2000

0 5 10 20 30 40 50 m

Spillvattennivder Er antagna 1,5m under mark.
Befintliga brunnars VG-nivder kontrolleras i detaljprojektering.

Rev.	Antal	Revideringen avser	Signatur	Datum

FÖRPROJEKTERING

ALP Markteknik AB

Adress Nossebro: Box 8 - 465 21 Nossebro - Tel 0512-51030
Adress Götene: Box 30 - 533 21 Götene - Tel 0511-50590

Konstruerad av	Granskad av
JS	--
Datum	Projektansvarig
2022-10-12	Lars Björk

SOTENÄS KOMMUN

Stavsäng Kungshamn

VA-plan

Skala	Projektnummer	Ritningsnummer	Rev.
1:500 (i A1)	18-108	R-51-1-01	